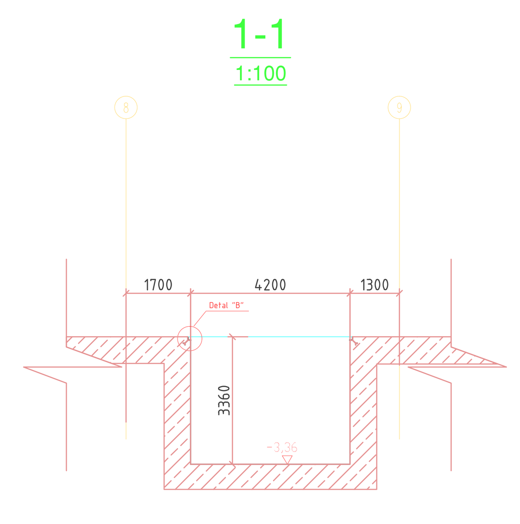


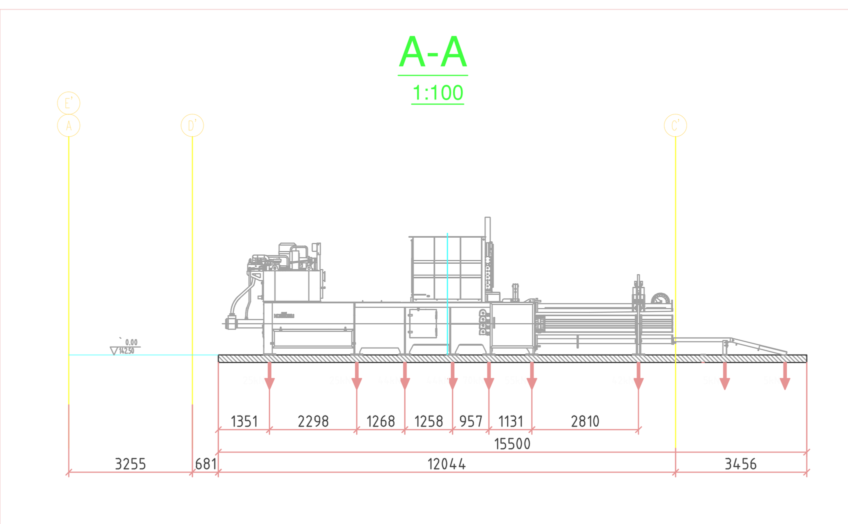


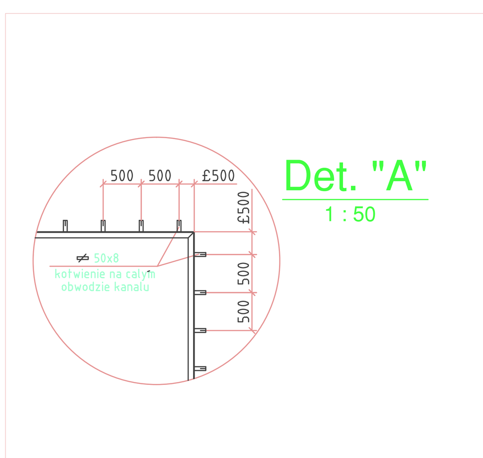


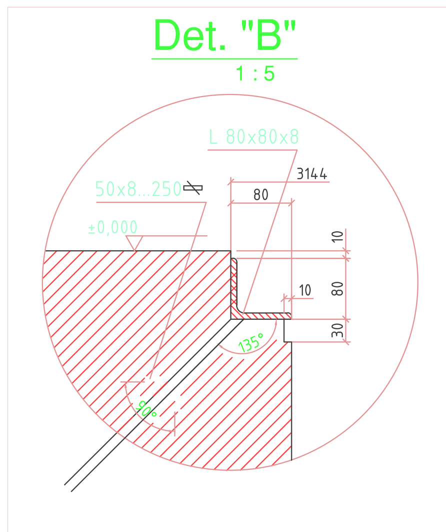


## Wytyczne dotyczace posadzki :

1. Posadzka bez spadków na calej powierzchni hali.
2. Wzdluz bram wewnatrz hali wykonac odwodnienia liniowe.
3. Wokol prasy wykonac odwodnienie liniowe.
4. W kanalach technologicznych w glebszej czesci wykonac rzapie.
5. W kanalach technologicznych na scianach wykonac oswietlenie.
6. W kanalach technologicznych wykonac elektryczne gniazda remontowe.
7. Przy bramach wykonac odbojniki zabezpieczjace futryny przed uszkodzeniami
8. Na posadzce wykonac oznakowanie dróg ewakuacyjnych i ciagów komunikacyjnych

## Wytyczne dotyczace obciazenia posadzki :

1. Obciazenia na posadzke hali:

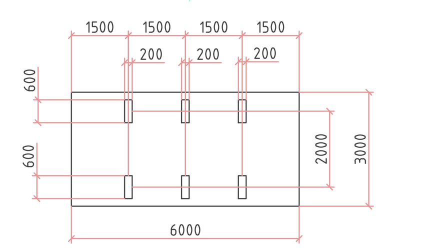


Calkowite obciazenie: 600 kN

Obciazenie skupione
na powierzchni 200x600mm: 100kN

Obciazenie zastepcze rownomierne
o nieokreslonym rozkladzie: 33,3kN/m2

2.Obciazenia od sprzetu mobilnego:

a.Ladowarka czolowa, os dwukolowa :
obciazenie osi - 2P = 110 kN
rozstaw kol = 1900 mm

b.Pojazd o osi dwukolowej :
obciazenie osi - 2P = 110 kN
rozstaw kol = 1600 mm

c.Pojazd o osi czterokolowej :
obciazenie osi - 2P = 110 kN
rozstaw kol = 1500 mm, s=300mm

Obiekt wyposazyc w niezbedny sprzet BHP i p.poz.

Obc. od separatora balistycznego - 8 paneli (wartosci charakterystyczne)

| Nr | | Obc stale max. [kN] | Obc. zmienne w kier. - X [kN] | Obc. zmienne w kier. - Y [kN] | Obc. zmienne w kier. - Z [kN] |
|---|---|---|---|---|---|
| 1 | 2 | 3 | 4 | 5 | 6 |
| B1 | Fz | −30 | +/−15 | −/+20 | +/−10 |
| | Fx | / | / | +/−7 | / |
| | Fy | / | +/−4 | / | / |
| B2 | Fz | −30 | +/−10 | +/−20 | +/−10 |
| | Fx | / | / | +/−7 | / |
| | Fy | / | +/−4 | / | / |
| B3 | Fz | −30 | −/+15 | −/+20 | +/−10 |
| | Fx | / | / | +/−7 | / |
| | Fy | / | +/−4 | / | / |
| B4 | Fz | −30 | −/+10 | +/−20 | +/−10 |
| | Fx | / | / | +/−7 | / |
| | Fy | / | +/−4 | / | / |

(do gory)

* - Polozenie punktow B1-B4 moze ulec zmianie w zaznaczonym zakresie
Obciazenia w kierunkach X, Y, Z moga wystapic jednoczesnie.

Obciazenia od rozrywarki workow

| Nr | F [kN] |
|---|---|
| F1 | 11 |
| F2 | 12 |
| F3 | 32 |
| F4 | 26 |
| F5 | 24 |
| F6 | 20 |

Obciazenia na fundamenty (wartosci charakterystyczne)

| Nr | | Obc. stale max. [kN] | Obc. zmienne podczas startu maszyny: w kier. Z [kN] | w kier. X [kN] | w kier. Y [kN] | Obc. dynamiczne podczas pracy maszyny czestotliwosc 9-13,5 Hz: w kier. Z [kN] | w kier. X [kN] | w kier. Y [kN] |
|---|---|---|---|---|---|---|---|---|
| 1 | 2 | 3 | 4 | 5 | 6 | 7 | 8 | 9 |
| A1 | Fz | −45 | +/−8 | +/−10 | +/−10 | +/−2 | −/+2 | +/−2 |
| | Fx | / | / | +/−5 | / | / | +/−1 | / |
| | Fy | / | / | / | +/−5 | / | / | +/−1 |
| A2 | Fz | −50 | +/−8 | −/+10 | −/+10 | +/−2 | −/+2 | −/+2 |
| | Fx | / | / | +/−5 | / | / | +/−1 | / |
| | Fy | / | / | / | +/−5 | / | / | +/−1 |
| A3 | Fz | −40 | +/−8 | +/−10 | −/+15 | +/−2 | +/−2 | +/−2 |
| | Fx | / | / | +/−5 | / | / | +/−1 | / |
| | Fy | / | / | / | +/−5 | / | / | +/−1 |
| A4 | Fz | −40 | +/−8 | −/+10 | −/+10 | +/−2 | +/−2 | −/+2 |
| | Fx | / | / | +/−5 | / | / | +/−1 | / |
| | Fy | / | / | / | +/−5 | / | / | +/−1 |

(do gory)

Czestotliwosc pracy konstrukcji dla sil dynamicznych - (kolumny 7, 8 ,9) wynosi: 9-13,5 Hz (sily zmienne kierunkowo-wibracje)
Obciazenia statyczne (stale) wystepuja jednoczesnie z obciazeniami zmiennymi (kolumny 4,5,6) lub dynamicznymi (kolumny 7,8,9).
Obciazenia w kierunkach X, Y, Z moga wystapic jednoczesnie.

Zamawiający:
Przedsiębiorstwo Produkcyjno Usługowo Handlowe "RADKOM"
Sp. z o.o. ul. Witosa 76, 26-600 Radom

Nazwa zamówienia :
Modernizacja i rozbudowa części mechanicznej instalacji MBP
w Zakładzie Utylizacji Odpadów Komunalnych w Radomiu

Znak sprawy:
18/2014

| | |
|---|---|
| System wymiarowania wg DIN 406-10 | |
| Tolerancje i pasowania wg DIN-ISO 286 cz.1,2 | Wymiary nie tolerowane wg DIN-ISO 2768 cz.1 Klasa "m" |
| Chropowatość powierzchni wg PN-87/M-04251 | Wymiary nie tolerowane wg DIN-ISO 2768 cz.2 Klasa "K" |
| Spoiny wg PN-ISO 5817 Klasa "C" | Stopień oczyszczania powierzchni PN-EN 12944-4 Sa 2 1/2 |

Ogólne tolerancje dla konstrukcji stalowych wg DIN-EN-ISO 13920 dla dł. i kątów Klasa "B" dla płaskości, prostości, równoległości Klasa "F"

Certyfikat: ISO 9001:2000

Sutco POLSKA — Przedsiębiorstwo grupy Ludden & Mennekes

| Indeks | Zmiana | Data | Nazwisko |
|---|---|---|---|
| B | JAK NA RYSUNKU | 2017.05.11 | Lenartowski |
| A | JAK NA RYSUNKU | 2017.03.31 | Lenartowski |

ISO-Metoda Europejska

| Kontrakt | | Data | Nazwisko |
|---|---|---|---|
| - | Rys. | 31.08.2016 | B.Lenartowski |
| | Spr. | | |
| | Zatw. | | |

Sortownia
Wstepne wytyczne budowlane

Podz. 1:150 1:100 — Z-160820b — Arkusz 1

Format: A0 — Zastąpione przez: — Zastępstwo dla: Z-160820a

Ten rysunek jest naszą własnością i nie może być ani kopiowany, ani udostępniany osobom trzecim. Odnośnie technicznej zawartości rysunku zachowujemy wszelkie prawa w przypadku działalności patentowej. Rysunek znajduje się pod ochroną prawa autorskiego i handlowego.