SCHEMAT ZASILANIA URZĄDZEŃ CCTV

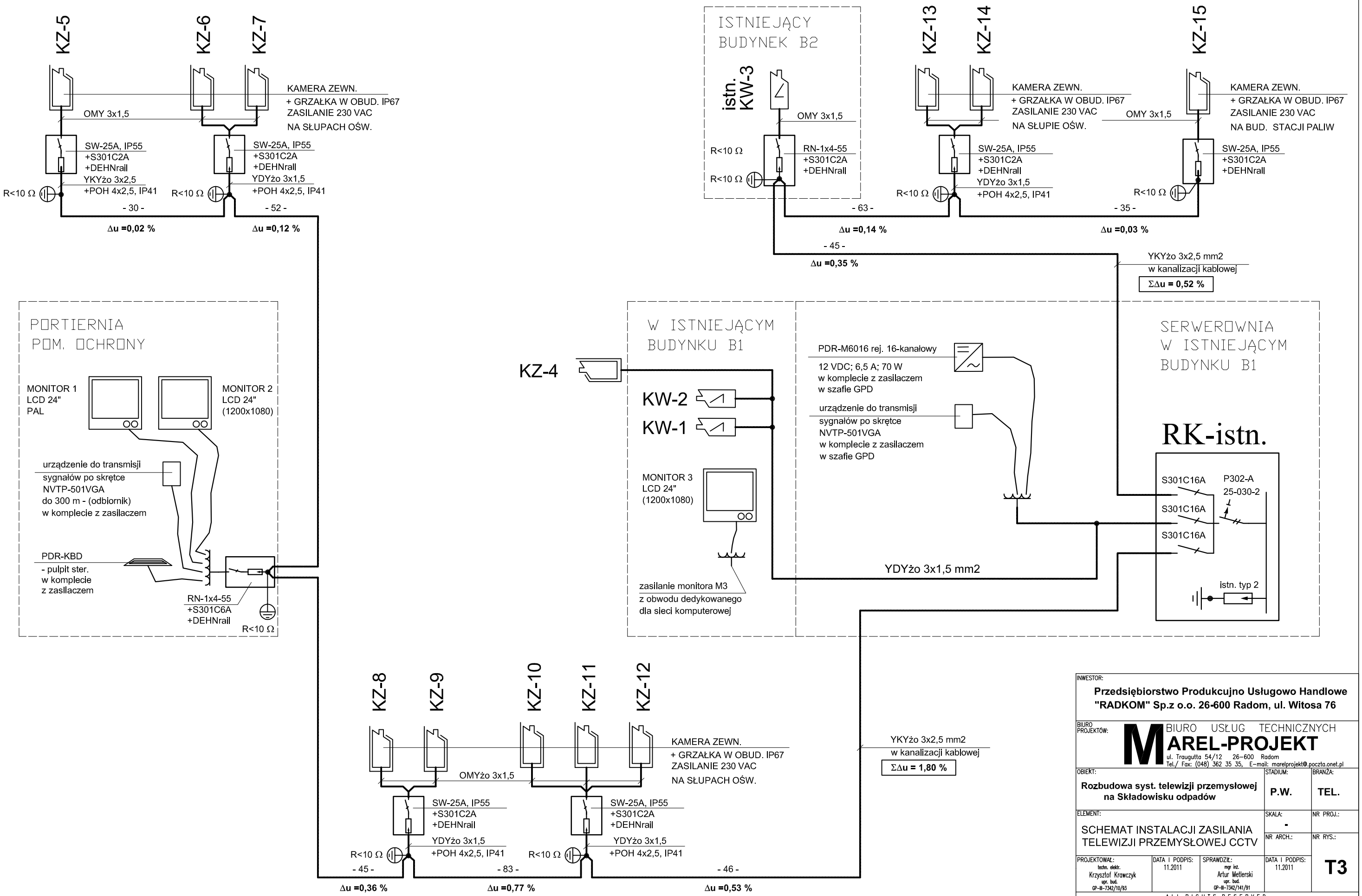

INWESTOR:

Przedsiębiorstwo Produkcujno Usługowo Handlowe "RADKOM" Sp.z o.o. 26-600 Radom, ul. Witosa 76

BIURO PROJEKTÓW:

BIURO USŁUG TECHNICZNYCH
MAREL-PROJEKT
ul. Traugutta 54/12 26-600 Radom
Tel./ Fax: (048) 362 35 35, E-mail: marelprojekt@poczta.onet.pl

OBIEKT:	STADIUM:	BRANŻA:
Rozbudowa syst. telewizji przemysłowej na Składowisku odpadów	**P.W.**	**TEL.**
ELEMENT: SCHEMAT INSTALACJI ZASILANIA TELEWIZJI PRZEMYSŁOWEJ CCTV	SKALA: -	NR PROJ.:
	NR ARCH.:	NR RYS.: **T3**

PROJEKTOWAŁ:	DATA I PODPIS:	SPRAWDZIŁ:	DATA I PODPIS:
techn. elektr. Krzysztof Krawczyk upr. bud. GP-III-7342/10/93	11.2011	mgr inż. Artur Metlerski upr. bud. GP-III-7342/141/91	11.2011

ALL RIGHTS RESERVED
WSZYSTKIE PRAWA AUTORSKIE SĄ ZASTRZEŻONE